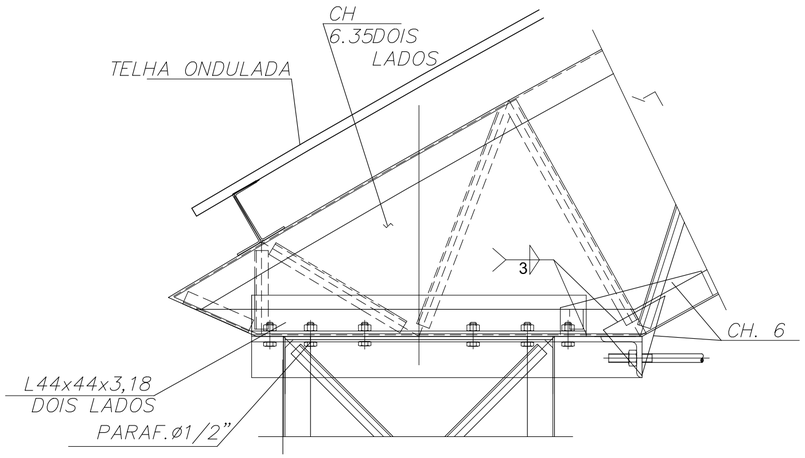

DETALHE 1

S/ ESCALA

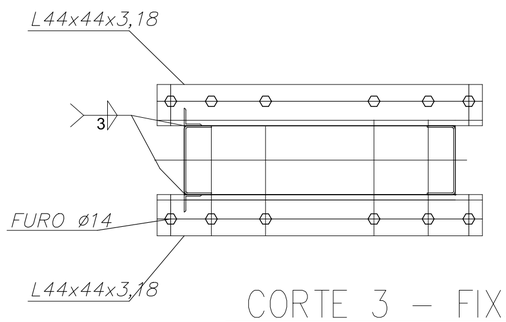

CORTE 3 – FIXAÇÃO

S/ ESCALA

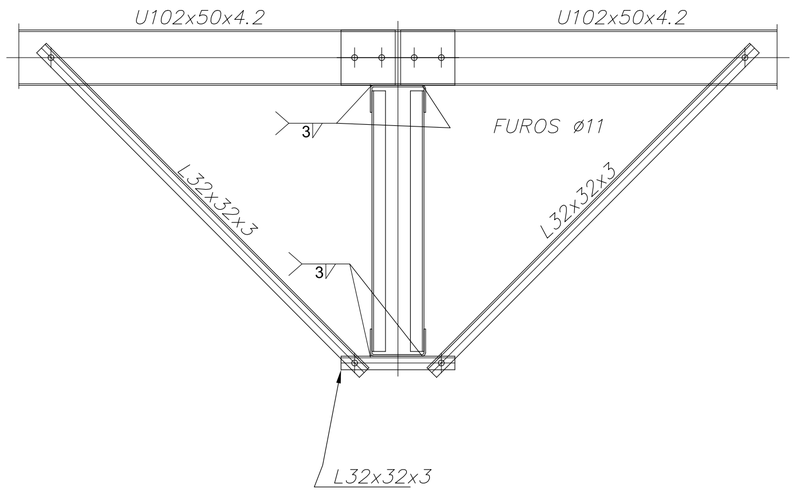

DETALHE DA MÃO FRANCESA

S/ ESCALA

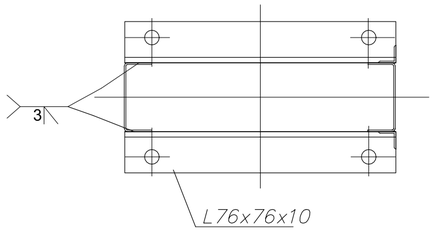

DETALHE 2

S/ ESCALA

PROJETO ARQUITETÔNICO
PLANTA DE COBERTURA

FOLHA
04/04

CONSTRUÇÃO DE PRÉDIO INSTITUCIONAL
ESCOLA MUNICIPAL

LOCALIZACAO:

RUA 02 - TRAVESSA JOÃO AUGUSTO DA FONSECA
LOTEAMENTO SÃO JORGE
ITAPEVA - MG

PROPRIETARIO:

PREFEITURA MUNICIPAL DE ITAPEVA
CNPJ 18.677.625/0001-58

ESCALAS INDICADAS

MUNICIPIO DE ITAPEVA

SITUAÇÃO S/ ESCALA

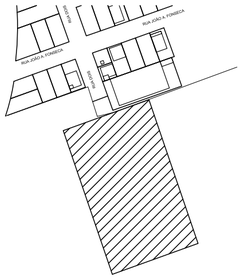

DECLARAÇÃO

DECLARO QUE A APROVACAO DO PROJETO PELA PREFEITURA NAO IMPLICA NO RECONHECIMENTO DO DIREITO DE PROPRIEDADE DE TERRENO.

PROPRIETARIO:----------

PREFEITURA MUNICIPAL DE ITAPEVA
CNPJ 18.677.625/0001-58

PROJETO:----------

ENG. MATEUS FERREIRA BAETA NEVES
CREA MG 221860
ART 5701649

AREAS EM m2

TERRENO	6.000,00
ÁREA DE CONSTRUÇÃO	600,00

DESENHO:

O AUTOR DO PROJETO